R2730DB

Προσεγμένος ήχος σε ένα σύστημα ηχείων 2.0 με ήχο τριών ενισχυτών.

- Διπλή ψηφιακή και αναλογική σύνδεση
- Το crossover εξαλείφει τον περιττό ήχο
- Bluetooth 4.0

Αυτά τα ηχεία συνθέτουν 136 Watt ισχύ στο σύνολό τους. Ο ήχος είναι τόσο ξεκάθαρος και ισχυρός που νομίζετε ότι βρίσκεστε στο δωμάτιο με τον τραγουδιστή. Ένας ενισχυτής 3 κατευθύνσεων που αφήνει τον ήχο να σας μαγνητίσει. Και τα δύο ηχεία περιβάλλονται από ξύλινο MDF για να ελαχιστοποιήσουν την πιθανή ηχώ.

Σχεδόν οποιαδήποτε συσκευή είναι συμβατή με το R2730DB της Edifier. Συνδέστε το smartphone σας μέσω Bluetooth και αφήστε τα καλώδια στο παρελθόν. Συνδέστε επίσης την τηλεόραση ή το σύστημα παιχνιδιών με τις coaxial, οπτικές ή RCA συνδέσεις.

Τηλεχειριστήριο

Το R273DB σας δίνει τη δυνατότητα να ελέγχετε τη μουσική σας από το ασύρματο χειριστήριο ή το πλαϊνό πάνελ. Ρυθμίστε τα μπάσα και τα πρίμα, σύμφωνα με τις προτιμήσεις σας, για τέλειο ήχο.

- **Ισχύς :**RMS 14Wx2 (treble) + 14Wx2 (mid-range) + 40Wx2(bass) (DRC ON)
- **THD + N:**10%
- **SNR:**≥85 dBA
- **Συχνότητα :**45Hz-20KHz(@+/-6db)
- **Ευαισθησία :**Line in 1: 700 mV ± 50 mVLine in 2: 500 mV ± 50 mV OPT/COX: 350mFFs ± 50mFFs
- **Μπάσο :**6½ inch (178mm)
- **MID-RANGE UNIT:**4 inch (116mm)
- **TREBLE UNIT** Φ19 mm silk dome tweeter

EDIFIER

R2730DB

Multimedia Speaker

Εγχειρίδιο χρήσης

CE RoHS Compliant

Σημαντικές οδηγίες ασφάλειας

Για τη μείωση του κινδύνου πυρκαγιάς ή ηλεκτροπληξίας μην αφήνετε το προϊόν εκτεθειμένο στην βροχή ή στην υγρασία. Ευχαριστούμε που επιλέξατε το προϊόν EDIFIER R1280DB.

Αυτή η σήμανση μας προειδοποιεί ότι μέσα στο προϊόν υπάρχουν εξαρτήματα τα οποία δεν είναι μονωμένα και έχουν υψηλές τάσεις και μπορούν να προκαλέσουν ηλεκτροσόκ.

Για την μείωση του κινδύνου ενός ηλεκτροσόκ μην αφαιρείτε τα προστατευτικά καλύμματα του ηχείου. Τα ηλεκτρονικά μέρη δεν πρέπει να επισκευαστούν από τον χρηστή παρά μόνο από εξειδικευμένο προσωπικό.

Το θαυμαστικό ειδοποιεί τον χρήστη για την παρουσία σημαντικών οδηγιών λειτουργίας και συντήρησης στις οδηγίες που συνοδεύουν το προϊόν.

1. Διαβάστε προσεκτικά όλες τις οδηγίες
2. Μην χάσετε τις οδηγίες χρήσης
3. Προσέξτε όλες τις προειδοποιήσεις
4. Ακολουθήστε όλες τις οδηγίες
5. Μην χρησιμοποιείτε το προϊόν κοντά σε νερό
6. Καθαρίστε το με ένα στεγνό και μαλακό πανί
7. Μην χρησιμοποιείτε το προϊόν κοντά σε νερό, μην βάλετε το προϊόν μέσα σε κάποιο υγρό και προσέξτε μην πέσει οτιδήποτε υγρό πάνω στο προϊόν
8. Μην αφήνετε πράγματα πάνω στο προϊόν τα οποία περιέχουν νερό η οποιοδήποτε άλλο υγρό.
9. Μην μπλοκάρετε οποιοδήποτε σημείο εξαερισμού έχει το προϊόν. Παρακαλούμε αφήνετε αρκετό χώρο γύρω από τα ηχεία για καλύτερο εξαερισμό (Η απόσταση θα πρέπει να είναι πάνω από 5 εκατοστά). Εγκαταστήστε το προϊόν συμφωνά με τις οδηγίες του κατασκευαστή.
10. Μην τοποθετείτε το προϊόν κοντά σε ζέστη και μην τοποθετείτε αντικείμενα κοντά στο προϊόν τα οποία παράγουν υψηλές θερμοκρασίες όπως σόμπες, θερμάστρες , καλοριφέρ κ.α.
11. Μην παραβλέψετε τον σκοπό ασφαλείας του μονωμένου καλωδίου υπάρχει για την δική σας ασφάλεια. Σε περίπτωση που το καλώδιο ρεύματος δεν ταιριάζει σε κάποια πρίζα συμβουλευτείτε κάποιον ηλεκτρολόγο να σας την αλλάξει.
12. Προστατέψτε το καλώδιο ρεύματος και όλες τις εξόδους του προϊόντος από ζημίες
13. Χρησιμοποιείτε μόνο εξαρτήματα τα οποία έχουν εγκριθεί από τον κατασκευαστή.
14. Αποσυνδέστε το προϊόν σε περίπτωση που υπάρχουν κεραυνοί λόγο κακοκαιρίας.
15. Απευθυνθείτε μόνο σε εξουσιοδοτημένο προσωπικό σε περίπτωση υπάρχει κάποια βλάβη στο προϊόν σας και σε περιπτώσεις που το προϊόν σας ήταν εκτεθειμένο στην βροχή ή έχει πέσεις κάποιο υγρό που μπορεί να του προκαλέσει οποιαδήποτε βλάβη.
16. Το κύριο βύσμα χρησιμοποιείται ως συσκευή αποσύνδεσης, η διάταξη αποσύνδεσης πρέπει να παραμείνει λειτουργική.
17. Μέγιστη θερμοκρασία λειτουργίας 45 C – 117 F
18. Μην χρησιμοποιείτε ισχυρά χημικά για να καθαρίσετε το προϊόν ή διαλυτικά. Χρησιμοποιήστε ουδέτερα καθαριστικά ή νερό.

Σωστή απόρριψη αυτού του προϊόντος. Η σήμανση αυτή δηλώνει ότι αυτό το προϊόν δεν πρέπει να απορρίπτεται με άλλα οικιακά απόβλητα σε ολόκληρη την ΕΕ. Για να αποτρέψετε μπορεί να βλάψει το περιβάλλον ή την ανθρώπινη υγεία από την ανεξέλεγκτη διάθεση αποβλήτων, ανακυκλώστε υπεύθυνα για την προώθηση και την επαναχρησιμοποίηση των υλικών. Για να

επιστρέψετε τη χρησιμοποιούμενη συσκευή σας, παρακαλούμε στη χρήση των συστημάτων επιστροφής και συλλογής ή του λιανοπωλητή όπου αγοράστηκε το προϊόν. Η οπουδήποτε μπορούν να πάρουν αυτό το προϊόν για περιβαλλοντική ασφαλή ανακύκλωση.

Χρησιμοποιήστε το μόνο καρότσι, τρίποδο, κάποια βάση, bracket ή κάποιο τραπέζι που εγκρίνετε από τον κατασκευαστή ή πωλείτε με το προϊόν. Όταν χρησιμοποιήσετε κάποιο καρότσι κατά την μεταφορά προσέξτε να μην σας αναποδογυρίσει και σε σας πέσει κάτω το ηχείο.

Αυτό το προϊόν είναι προϊόν κλάσης ΙΙ ή διπλής μονωμένης ηλεκτρικής συσκευής.

ΠΡΟΣΟΧΗ ΜΗΝ ΚΑΤΑΠΙΕΙΤΕ ΤΗΝ ΜΠΑΤΑΡΙΑ ΚΙΝΔΥΝΟΣ ΕΓΚΑΥΜΑΤΩΝ

Το προϊόν περιέχει μπαταρία τύπου νομίσματος αν υπάρξει κατάποση της μπαταρίας υπάρχει κίνδυνος εσωτερικών εγκαυμάτων και να επέλθει θάνατος μέσα σε 2 ώρες.

Κρατήστε την μπαταρία μακριά από παιδιά σε περίπτωση που νομίζετε ότι κάποιο παιδιά κάταπιε την μπαταρία πηγαίνετε το κατευθείαν σε κάποιο νοσοκομείο.

Η μπαταρία που περιέχει το κοντρόλ δεν πρέπει να είναι εκτεθειμένη σε ζέστη ή στον Ήλιο ή σε οποιαδήποτε επιφάνεια παράγει θερμότητα.

Τι περιέχει η συσκευασία

CE RoHS Compliant

Εισαγωγή στο προϊόν

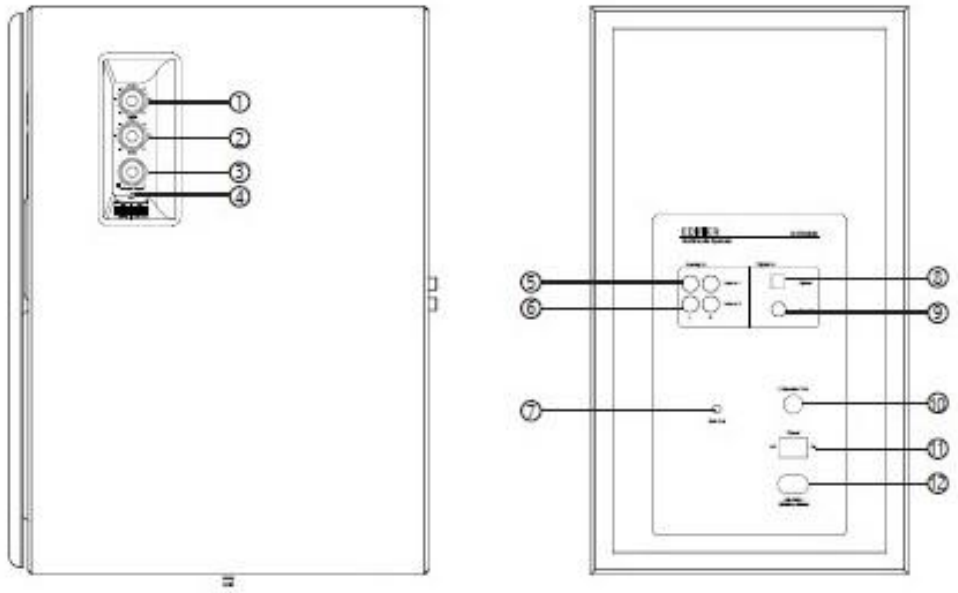

1. Ρυθμιστής πρίμα
2. Ρυθμιστής μπάσων
3. Κεντρικός έλεγχος έντασης
   Είσοδος 1, Είσοδος 2, Οπτική ίνα (OPT), ομοαξονική(COX), Bluetooth
4. Ενδεικτική λυχνία
   Πράσινο: Είσοδος 1, Είσοδος 2
   Μπλε: Bluetooth
   Κόκκινο: Οπτική ίνα(OPT)
   Πορτοκαλί: ομοαξονική(COX)
5. Είσοδος 1
6. Είσοδος 2
7. Έξοδος sub
8. Είσοδος οπτικής ίνας
9. Coaxial
10. Έξοδος ήχου
11. Διακόπτης ρεύματος
12. Καλώδιο ρεύματος

CE RoHS Compliant

Χειριστήριο

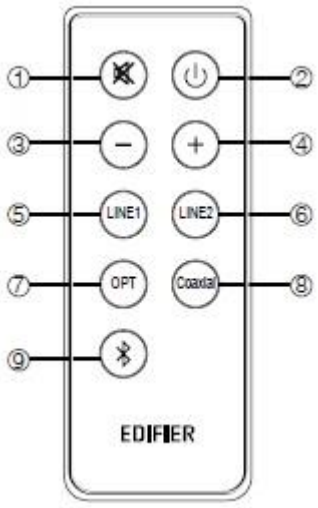

1. Σίγαση
2. Ενεργοποίηση/Απενεργοποίηση
3. Μείωση έντασης φωνής
4. Αύξηση έντασης φωνής
5. Είσοδος 1
6. Είσοδος 2
7. Οπτική ίνα
8. Coaxial
9. Bluetooth

Εγκατάσταση Μπαταρίας Χειριστηρίου

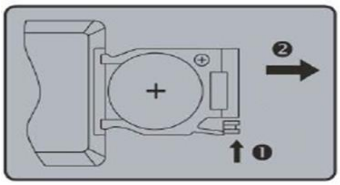

Παρακαλούμε δείτε την φωτογραφία για να μπορέσετε να ανοίξετε το καπάκι της υποδοχής της μπαταρίας, τοποθετήστε την μπαταρία τύπου 2025 όπως αναφέρετε στην φωτογραφία και κλείστε προσεκτικά το καπάκι.

Προειδοποίηση :

1. Μην αφήνεται εκτεθειμένο το χειριστήριο σε πολύ ζεστά μέρη ή σε μέρη που έχουν πολύ υγρασία.
2. Μην φορτίζετε την μπαταρία δεν είναι επαναφορτιζόμενη.
3. Η μπαταρία δεν πρέπει να αφήνετε εκτεθειμένη σε μέρη οπού υπάρχουν υψηλές θερμοκρασίες όπως στον ήλιο, σε φωτιά κ.α.
4. Υπάρχει κίνδυνος έκρηξης της μπαταρίας αν η μπαταρία δεν εγκατασταθεί σωστά. Αντικαταστείτε την μπαταρία μονό με ίδιου τύπου μπαταρία.

CE RoHS Compliant

Σύνδεση

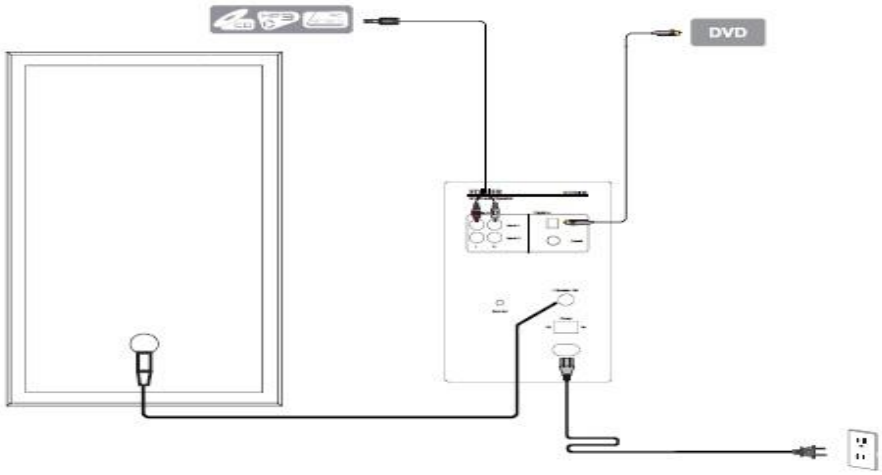

Μόνο τα τυποποιημένα ηχητικά σήματα PCM (44.1/48/96 kHz) είναι συμβατά στις λειτουργίες OPT/COX

Σύνδεση Bluetooth

1. Ρυθμίστε τη συσκευή σας (κινητό τηλέφωνο, συσκευή tablet, MP3/MP4 Player κ. λπ.) για να αναζητήσετε και να επιλέξετε «EDIFIER R1700BT».
2. Ζευγοποιήστε τη συσκευή σας με "R1700BT
3. Παίξτε τον ήχο στη συσκευή σας και ρυθμίστε την ένταση στο επιθυμητό επίπεδο.

Σημείωση:

1. η συνδεσιμότητα και η συμβατότητα Bluetooth μπορεί να είναι διαφορετικές μεταξύ διαφορετικών συσκευών πηγής, ανάλογα με την εκδόσεις λογισμικού των συσκευών προέλευσης.
2. για να απολαύσετε τις πλήρεις λειτουργίες Bluetooth αυτού του προϊόντος, βεβαιωθείτε ότι η κινητή συσκευή σας έχει A2DP προφίλ.
3. Κωδικός PIN για τη σύνδεση είναι "0000", αν χρειαστεί.

CE RoHS Compliant

Χαρακτηριστικά

Ισχύς εξόδου: RMS14W × 2 (πρίμα) + 14W × 2 (μεσαία) + 40W × 2 (μπάσα) (DRC ON)
Σήμα προς αναλογία: ≤85dBA
Απόκριση συχνότητας: 45Hz ~ 20KHz (± 6dB)
Ευαισθησία εισόδου: γραμμή1:700 mV ± 50mV
Είσοδος 2:500 mV ± 50mV
Bluetooth, OPT, ομοαξονικό: 350 mFFs ± 50 mFFs
Τύπος εισόδου: Bluetooth, OPT, ομοαξονικό, RCA
Μονάδα πρίμα: 3/4 ίντσες
Μονάδα μεσαίας εμβέλειας: 4 ίντσες (116 mm)
Μονάδα μπάσων: 6 1/2 ίντσες (178mm)

Αντιμετώπιση προβλημάτων

- Απενεργοποιήστε το EDIFIER R2730DB και συνδέστε το ξανά με την πηγή ήχου.
- Βεβαιωθείτε ότι η λειτουργία Bluetooth είναι ενεργοποιημένη και συμβατή με τις συσκευές Bluetooth σας.
- Μετακινήστε τις συσκευές πιο κοντά και δοκιμάστε ξανά τη σύνδεση.
- Δοκιμάστε μια άλλη συσκευή Bluetooth για σύνδεση.
- Παρακαλούμε ελέγξτε αν η τροφοδοσία είναι συνδεδεμένη και αν η πρίζα είναι λειτουργεί.
- Παρακαλώ απενεργοποιήστε το σύστημα και συνδεθείτε ξανά με την πηγή ήχου.
- Παρακαλούμε ελέγξτε αν το σύστημα είναι στο STBY.
- Παρακαλούμε ελέγξτε αν η ένταση φωνής είναι σε χαμηλό επίπεδο.
- Παρακαλούμε ελέγξτε αν το καλώδιο εισόδου ήχου είναι συνδεδεμένο σωστά.
- Παρακαλούμε ελέγξτε αν υπάρχει σήμα από την πηγή ήχου.

Για την δήλωση συμμόρφωσης παρακαλούμε επισκεφθείτε το site www.dot-media.gr

CE RoHS Compliant