Smartwatch iXchange SW-15 Black

310071

Specification	52mm*39mm*10.4mm
Weight	40g
Color	Black
Major Function	Bluetooth call, voice control, message screen constant light, NFC, breathing training, calendar, payment code, smart Island, calculator, password unlock, custom dial, weather forecast, music control, step counting, heart rate, sleep, sedentary, mileage, blood oxygen, blood pressure, search, calories, message push
Chipset	AB5681G
APP	FitCloudPro
Compatible System	Android4.4（KitKat）and above、IOS10.0（KitKat）and above
FLASH memory	RAM:184KB ROM:128Mb
Screen Type	AMOLED
Screen size	1.95"
Resolution	410*502
Touch Interaction	Full screen touch
BT Version	BT5.3
Battery	Lithium polymer
Capacity	300mAh
Charging Method	Magnetic charging
FitCloudPro	Massive dial download, sports push, game push, upload photos, step counting, heart rate, sleep, sedentary, mileage, blood oxygen, blood pressure, mobile phone search, calories, Bluetooth, information, WeChat,
	Search function, alarm clock setting, water reminder, gesture intelligent control, do not disturb mode, reminder mode
	Phone, SMS, WeChat, QQ, Facebook, twitter, Instagram, Skype, WhatsApp, line, others
Waterproof Level	IP67
Charging time	2H
Life time	Use for 7-10days, standby for 40 days
Language	Chinese, English, German, Russian, Spanish, French, Greek, Italian, Hebrew, Polish, Malaysia，Turkish
Barcode	6970312531834

SW-15
iWAX Light Smart Watch
Οδηγίες Χρήσης

iXchange®

Εισαγωγή

Σας ευχαριστούμε που επιλέξατε αυτό το προϊόν της iXchange. Παρακαλούμε διαβάστε προσεκτικά αυτό το εγχειρίδιο ώστε να κατανοήσετε πλήρως το προϊόν..

Περιεχόμενα συσκευασίας

Smart Watch x 1

Μαγνητικός φορτιστής × 1

Εγχειρίδιο χρήσης × 1

---

iWAX Light Σύνοψη

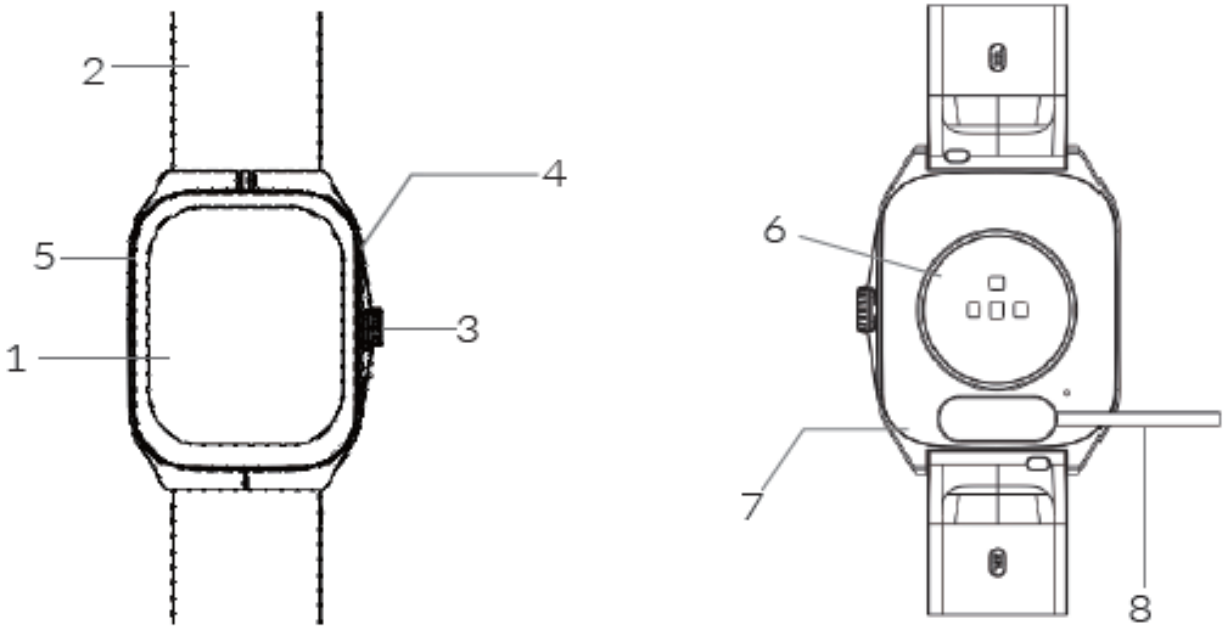

1. Οθόνη αφής
2. Λουράκι
3. Κουμπί Αρχικής Οθόνης
4. Μικρόφωνο
5. Ηχείο
6. Αισθητήρας καρδιακών παλμών
7. Μαγνητική θύρα φόρτισης
8. Μαγνητικό καλώδιο φόρτισης

Φόρτιση της συσκευής

Η συσκευή σας διαθέτει ενσωματωμένη επαναφορτιζόμενη μπαταρία και χρησιμοποιεί μαγνητική φόρτιση.

1.Συνδέστε τον φορτιστή σε μια θύρα φόρτισης USB
2.Τοποθετήστε τη συσκευή πάνω στον μαγνητικό φορτιστή
3.Ευθυγραμμίστε το κέντρο της συσκευής με το κέντρο του μαγνητικού φορτιστή
4.Μόλις συνδεθεί, η φόρτιση θα ξεκινήσει αυτόματα και το εικονίδιο φόρτισης θα εμφανιστεί στην οθόνη
5.Αφού φορτιστεί πλήρως, αποσυνδέστε τη συσκευή από τον φορτιστή

Σημειώσεις:

1.Κατά τη φόρτιση, η συσκευή και ο φορτιστής μπορεί να ζεσταθούν. Παρακαλούμε μην χρησιμοποιείτε τη συσκευή κατά τη διάρκεια της φόρτισης. Αφαιρέστε τη συσκευή από τον φορτιστή και περιμένετε να κρυώσει πριν τη χρησιμοποιήσετε.
2.Για την πρώτη χρήση, παρακαλούμε φορτίστε πλήρως τη συσκευή.

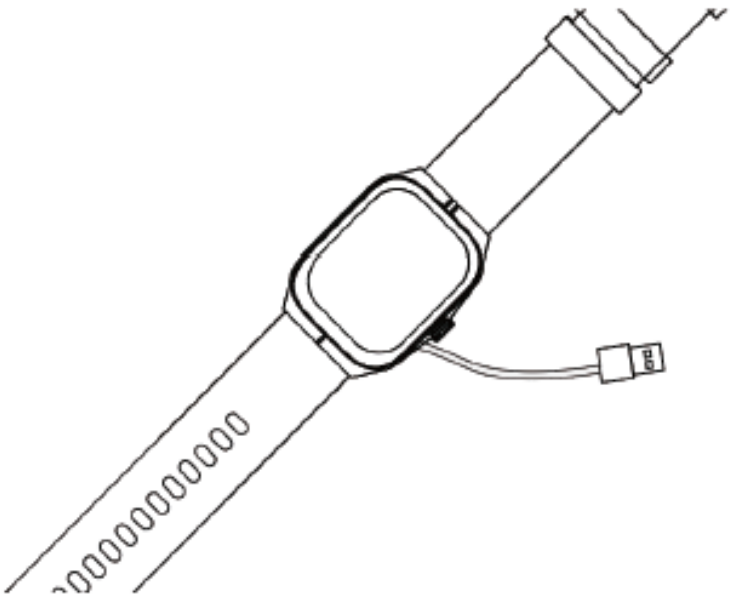

Ενεργοποίηση/Απενεργοποίηση της συσκευής

Ενεργοποίηση της συσκευής – Πατήστε και κρατήστε πατημένο το κουμπί Αρχικής Οθόνης. Θα εμφανιστεί το λογότυπο iXchange.
Απενεργοποίηση της συσκευής – Πατήστε και κρατήστε πατημένο το κουμπί Αρχικής Οθόνης, επιλέξτε «Τερματισμός» από το μενού. Θα εμφανιστεί το μήνυμα «GoodBye».

Σύνδεση της συσκευής με κινητό τηλέφωνο – μέσω της εφαρμογής FitCloudPro

Για να συνδέσετε τη συσκευή σας με κινητό τηλέφωνο, χρειάζεται να κατεβάσετε και να εγκαταστήσετε την εφαρμογή FitCloudPro από το Play Store. Η εφαρμογή FitCloudPro είναι συμβατή με επιλεγμένες συσκευές που χρησιμοποιούν Android 5.0 και άνω ή iOS 10.0 και άνω.

1.Ανοίξτε την εφαρμογή FitCloudPro, εισάγετε τα προσωπικά σας στοιχεία και επιτρέψτε όλες τις άδειες.
2.Ενεργοποιήστε τη συσκευή και αναζητήστε το "SW-15".
3.Η συσκευή θα εμφανίσει "Συμφωνία για το αίτημα σύνδεσης με το τηλέφωνο", πατήστε " ✓ " για να συνδεθεί.
4.Η συσκευή θα εμφανίσει "Επιτυχής Σύνδεση" μετά την ολοκλήρωση της σύνδεσης.
5.Όταν εμφανιστεί το παράθυρο αιτήματος σύζευξης Bluetooth, πατήστε "Σύζευξη" για να συγχρονιστεί η συσκευή με το κινητό σας.
6.Μπορείτε να απολαύσετε τις λειτουργίες της εφαρμογής FitCloudPro.

Λειτουργίες της συσκευής

Εμφάνιση μενού

Πατήστε σύντομα το κουμπί «Αρχική Οθόνη» μία φορά, το μενού λειτουργιών θα εμφανιστεί στην οθόνη.

Πίνακας συντομεύσεων

Σύρετε προς τα δεξιά για να εμφανιστεί ο πίνακας συντομεύσεων.

Ρύθμιση widget

Σύρετε προς τα αριστερά. Υπάρχουν 6 προεπιλεγμένα widgets και μπορείτε να προσθέσετε όποιο επιθυμείτε.

Αλλαγή καντράν ρολογιού

Η πρώτη οθόνη όταν ενεργοποιείτε τη συσκευή είναι το καντράν του ρολογιού. Μπορείτε να επιλέξετε ένα καντράν με διαφορετικό στυλ.

1.Πατήστε παρατεταμένα την οθόνη για πάνω από 2 δευτερόλεπτα. Θα εμφανιστούν 5 προεγκατεστημένα καντράν ρολογιού για επιλογή, ή
2.Πατήστε "Ρυθμίσεις" στο μενού, στη συνέχεια "Οθόνη → Αλλαγή καντράν" για να επιλέξετε καντράν, ή
Μέσω της εφαρμογής FitCloudPro, υπάρχουν πάνω από 100 καντράν ρολογιού για επιλογή. Μπορείτε να κατεβάσετε και να προσαρμόσετε το δικό σας καντράν μέσω της εφαρμογής.

Λειτουργίες της συσκευής

Αλλαγή στυλ μενού

1.Στο μενού, πατήστε σύντομα το κουμπί «Αρχική Οθόνη» δύο φορές. Υπάρχουν 6 στυλ μενού για επιλογή, ή
2.Πατήστε "Ρυθμίσεις" στο μενού, στη συνέχεια "Στυλ Μενού" για να αλλάξετε το στυλ.

Τηλέφωνο, Επαφές, Αρχείο Κλήσεων
Μπορείτε να πραγματοποιείτε κλήσεις, να ελέγχετε τη λίστα επαφών και το αρχείο κλήσεων.

Φωνητικός Βοηθός
Μπορείτε να μιλήσετε στη συσκευή για να ενεργοποιήσετε λειτουργίες ή να σας παρέχει πληροφορίες.

Δεδομένα
Καταγράφει τα δεδομένα βημάτων καθημερινά.

Άσκηση, Αρχείο Άσκησης
Υπάρχουν πάνω από 10 λειτουργίες άθλησης για να επιλέξετε. Η συσκευή κρατάει αρχείο των ασκήσεων.

Καρδιακοί Παλμοί, Οξυγόνο Αίματος, Αρτηριακή Πίεση
Καταγράφει τους καρδιακούς παλμούς, το οξυγόνο στο αίμα και την αρτηριακή πίεση. Ο αισθητήρας βρίσκεται στο πίσω μέρος της συσκευής και πρέπει να φοριέται για την καταγραφή.

Ύπνος
Αναλύει την ποιότητα του ύπνου σας.

Μηνύματα
Εμφανίζει ειδοποιήσεις από όλα τα κοινωνικά μέσα. Μπορείτε να δείτε και να απαντήσετε στον αποστολέα.

Συγχρονισμός δεδομένων
Όλα τα μετρημένα δεδομένα από τη συσκευή συγχρονίζονται αυτόματα με την εφαρμογή FitCloudPro.

Καιρός
Δείτε πληροφορίες για τον καιρό στη συσκευή.

Παρακολούθηση κύκλου περιόδου
Λειτουργεί ως παρακολούθηση περιόδου για να καταγράφετε συμπτώματα και άλλα στοιχεία καθ' όλη τη διάρκεια του μήνα.

Μουσική
Λειτουργεί ως μουσικός παίκτης: μπορείτε να παίξετε, να κάνετε παύση, να αλλάξετε τραγούδι (επόμενο/προηγούμενο) και να ελέγξετε την ένταση.

Αναπνευστική Άσκηση
Μπορείτε να ορίσετε πρόγραμμα 1 ή 2 λεπτών για αναπνευστική άσκηση.

Λειτουργίες της συσκευής

Χρονόμετρο
Σας επιτρέπει να μετράτε τον ακριβή χρόνο ενός γεγονότος στη συσκευή.
Χρονοδιακόπτης
Ορίστε ένα αντίστροφο χρονόμετρο στη συσκευή.
Ξυπνητήρι
Ορίστε ένα ξυπνητήρι για να χτυπήσει σε συγκεκριμένη ώρα.
Επαγγελματική Κάρτα, Κωδικός Πληρωμής
Μπορείτε να προσθέσετε την επαγγελματική σας κάρτα ή κωδικό πληρωμής στη συσκευή μέσω της εφαρμογής FitCloudPro.
Ημερολόγιο
Δείτε τα προγραμματισμένα γεγονότα από το κινητό σας τηλέφωνο.
Αριθμομηχανή
Παρέχει βασικές μαθηματικές λειτουργίες.
Εύρεση Τηλεφώνου
Αν χάσετε το κινητό σας, η συσκευή μπορεί να σας βοηθήσει να το εντοπίσετε.
Κάμερα
Λειτουργεί ως χειριστήριο για να τραβήξετε φωτογραφία από το κινητό σας.
Γλώσσα (από Ρυθμίσεις)
Υποστηρίζονται πολλές γλώσσες. Επιλέξτε τη γλώσσα που επιθυμείτε.
Λειτουργία Δόνησης & Ήχου (από Ρυθμίσεις)
Υπάρχουν 3 λειτουργίες: σίγαση / δόνηση / δόνηση & ήχος.
Ένταση Δόνησης (από Ρυθμίσεις)
Υπάρχουν 2 επιλογές έντασης: χαμηλή / δυνατή.

DISTRIBUTED BY: Channel Enterprises (HK) Ltd.
Tel: 852 24321515
Fax: 852 24984987
www.ce.com.hk

http://www.ce.com.hk

Channel Enterprises (Hong Kong) Limited
Room 2006, 20/F., Lucida Ind. Bldg., 43-47 Wang Lung Street, Tsuen Wan, N.T., Hong Kong
Tel.: (852) 2432 1515 Fax: (852) 2498 4987 E-mail: channel@ce.com.hk Web.: www.ce.com.hk

Declaration of Compliance

We declare that the following products

Product Name: iWAX Smart Watch
Model: SW-15

comply with essential requirements and other relecent provisions of the following directives:

2014/53/EU
2014/30/EU
2011/65/EU (ROHS)
(EU)2015/863

Is in Conformity with the following European Norms/Standards:

EN IEC 62368-1:2020 + A11:2020
EN 62479:2010
EN 50663:2017
ETSI EN 301 489-1 V2.2.3 (2019-11)
ETSI EN 301 489-17 V3.2.4 (2020-09)
ETSI EN 300 328 V2.2.2 (2019-07)
EN 55035:2015 + A1:2020 + A11:2020
EN 55035:2017 + A11:2020
IEC62321-1:2013
IEC62321-3-1:2013
IEC62321-4:2017
Test Standard
IEC62321-5:2013T
IEC62321:6-2015
IEC62321-7-1:2015
IEC62321-7-2:2017
IEC62321-8:2017

29 - 1 -2026

Date

Legal signature